RELAY G10TII / G10 / G10S

MANUEL DE PILOTAGE ▶

© 2021 Yamaha Guitar Group, Inc. Tous droits réservés.

Présentation du système

- Liberté du sans fil en concert, chez vous ou au bureau
- Facile à utiliser – aucune configuration requise
- Sélection automatique du meilleur canal pour une totale liberté de jeu
- Jusqu'à 7 heures d'utilisation par charge
- En option, sélection manuelle de canaux pour configurations à plusieurs unités sans fil (Relay G10S et certains produits compatibles Relay)
- Qualité audio optimale grâce aux éléments suivants:
  - Transmission numérique 24 bits sans compression
  - Excellents convertisseurs NA/AN pour une transmission à très bas bruit (plage dynamique supérieure à 110dB).
- Portée sans obstacles de 15m pour le Relay G10 et jusqu'à 40m pour le Relay G10S

Sans fil 2.4GHz

Comme le Line 6® Relay® est un système sans fil 2.4GHz, évitez de placer le récepteur à proximité d'un autre émetteur RF (radiofréquences). Nous vous conseillons de placer le récepteur G10 ou G10S à au moins 3m d'autres émetteurs RF (routeurs WiFi etc.).

Le système Relay sélectionne automatiquement le meilleur canal quand l'émetteur est sur son socle (pour le récepteur G10S, le sélecteur de canal doit être réglé sur **AUTO**).

Après avoir changé de canal WiFi ou de canal 2.4GHz, veuillez installer l'émetteur au moins 10 secondes sur le récepteur.

Contenu du carton

RELAY G10TII

- Emetteur Relay G10TII
- Manuel de pilotage et contrat de licence pour utilisateur final

RELAY G10

- Emetteur Relay G10TII (non fourni avec le récepteur G10R vendu seul)
- Récepteur Relay G10
- Câble USB-A—micro-USB-B
- Kit d'alimentation USB universel (5V-1A) avec kit adaptateur secteur international. (Fabricant: Hon-Kwang Electric Co., Ltd. Et modèle: HK-AP-050AZZZ-CP [zzz = 001 à 100]). L'adaptateur secteur fourni sert de dispositif de déconnexion
- Manuel de pilotage et contrat de licence pour utilisateur final

RELAY G10S

- Emetteur Relay G10TII (non fourni avec le récepteur G10SR vendu seul)
- Récepteur Relay G10SR
- Alimentation 9V DC (Fabricant: Shenzhen JingQuanHua & Everrise Intelligent Electric Co. Ltd et modèle: NSA5Ex-090050)

- Câble USB-A—micro-USB-B
- Manuel de pilotage et contrat de licence pour utilisateur final

Veuillez consulter la documentation de sécurité supplémentaire incluse pour obtenir des informations sur l'alimentation.

(Courant continu)

Prise en main

Utiliser l'émetteur Relay G10TII avec un récepteur Relay G10 ou G10S

1. **Insérez l'émetteur Relay G10TII à fond dans le récepteur pour que la batterie se recharge.** Le témoin vert constant indique que l'émetteur est entièrement chargé. Une charge complète dure environ 3 heures.
2. **Tant que le G10TII est connecté au récepteur, le système scanne l'environnement et sélectionne automatiquement le meilleur canal de transmission.**

Pour cela, le sélecteur de canal du récepteur G10S doit être réglé sur **AUTO**.

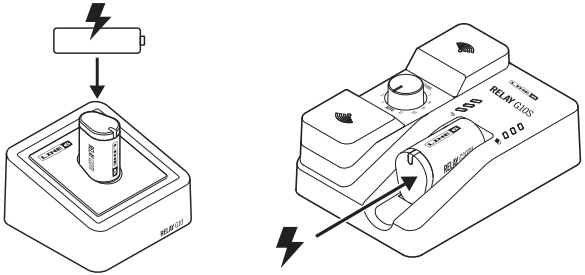

Relay G10 Relay G10S

3. **Branchez l'émetteur G10TII à votre instrument.**.

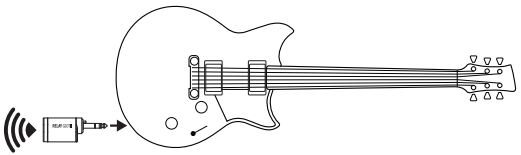

4. **Branchez le récepteur à une source d'alimentation en utilisant l'adaptateur secteur fourni avec le dispositif. Branchez la sortie instrument 6,3mm du récepteur Relay G10 ou G10S à un ampli ou un processeur d'effet.**

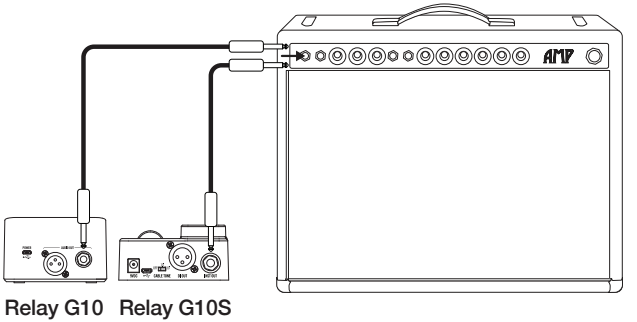

5. **Pour utiliser le récepteur Relay G10 ou G10S comme boîtier de direct DI avec une basse ou une guitare acoustique, branchez sa sortie XLR DI à une table de mixage ou une interface audio.**

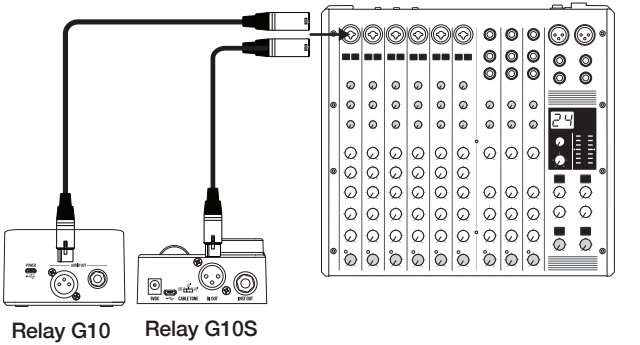

Utiliser un émetteur Relay G10TII avec des dispositifs compatibles Relay

En plus des récepteurs sans fil Line 6, l'émetteur Relay G10TII reconnaît aussi des dispositifs compatibles Relay. Voyez https://line6.com/g10info/ pour en savoir plus.

Pour utiliser le G10TII avec votre dispositif compatible Relay, procédez comme suit.

1. **Mettez votre dispositif compatible Relay sous tension et branchez le Relay G10TII à l'entrée.**

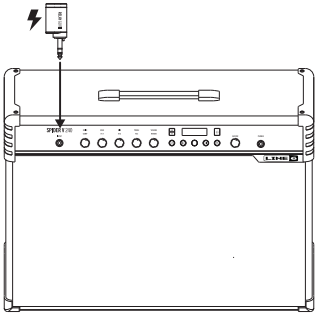

Le dispositif compatible Relay charge l'émetteur G10TII et scanne l'environnement puis sélectionne automatiquement le canal et la fréquence optimale.

2. **Quand il est entièrement chargé, branchez l'émetteur G10TII à votre instrument.** Voyez la documentation de votre dispositif compatible Relay pour en savoir plus.

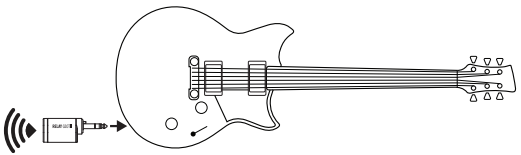

Description de l'émetteur Relay G10TII

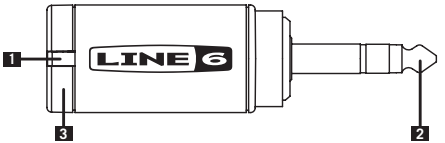

1. **Etat de la batterie** - Ce témoin s'allume en vert quand l'émetteur est sous tension et qu'il reste plus de 30 minutes d'autonomie des piles. Le témoin clignote en rouge quand il reste moins de 30 minutes d'autonomie. Voyez aussi "Informations importantes concernant l'émetteur G10TII" à la page 6 pour en savoir plus sur les différents états des témoins.

   Quand l'émetteur est branché au récepteur pour se recharger, le témoin rouge clignotant indique qu'il reste moins de 30 minutes d'autonomie, le témoin vert clignotant indique qu'il reste plus de 30 minutes d'autonomie et le témoin vert constant indique que l'émetteur est entièrement chargé. Une charge complète prend environ 3 heures.

2. **Fiche 6,3mm** - Se branche à un instrument.

3. **Antenne** - L'antenne interne calibrée est protégée contre tout dommage ou déformation lors d'une utilisation normale. Pour un résultat optimal, évitez de couvrir l'antenne par des tissus ou accessoires métalliques et évitez un contact direct avec le corps de l'artiste.

Mode veille - Pour prolonger la durée de vie de la batterie, le mode de veille est activé si aucun signal audio n'est détecté durant 4 minutes. L'émetteur "se réveille" automatiquement dès qu'on joue sur l'instrument.

Informations importantes concernant l'émetteur G10TII

- La plage de température recommandée pour charger l'émetteur G10TII est de 10°C~30°C.
- La plage de température recommandée pour charger l'émetteur G10TII est de 0~50°C.
- Line 6 recommande de charger l'émetteur G10TII au moins tous les 6 mois, conformément aux préconisations pour les batteries lithium-ion.

Emetteur G10TII (installé sur le récepteur)*	
Témoin	**Etat**
Rouge (clignotement lent)	Chargement en cours, moins de 30 minutes d'autonomie résiduelle†
Vert (clignotement lent)	Chargement en cours, plus de 30 minutes d'autonomie résiduelle
Vert (non clignotant)	Entièrement chargé‡
Rouge pâle/rose; peut s'éteindre.	Le G10TII n'est pas bien installé dans son socle. Retirez-le et réinstallez-le.
Rouge (3 clignotements rapides)	Le G10TII a cessé de se charger suite à une température excessive. Le chargement reprendra après 5 minutes à 10~30°C.§
Orange (non clignotant)	Sur son socle et connecté à un Mac ou PC. La mise en jour du système est en cours.
Eteint	Le récepteur n'est pas alimenté (le passe en veille après 4 minutes si le récepteur n'est pas sous tension).

Emetteur G10TII (branché à un instrument)	
Témoin	**Etat**
Vert (non clignotant)	Transmission en cours. Plus de 30 minutes d'autonomie résiduelle.
Rouge (clignotement lent)	Transmission en cours, moins de 30 minutes d'autonomie résiduelle.
Eteint	Il est branché à un instrument mais n'a plus assez d'autonomie pour émettre.‖ *–ou–* Il est débranché de l'instrument.

* Quand le G10TII est branché à un récepteur ou un dispositif compatible Relay, le témoin du G10TII commence par s'allumer en orange, rouge ou vert, selon l'état de la batterie. Ensuite, il clignote quatre fois en rouge durant l'initialisation. Une fois le processus terminé, le témoin du G10TII indique l'autonomie résiduelle de la batterie.

† Toutes les estimations de temps résiduel indiquées sont approximatives et l'autonomie résiduelle de la batterie indiquée par le témoin peut varier légèrement d'une charge à l'autre. Quand le G10TII clignote en rouge, il peut lui rester jusqu'à 60 minutes d'autonomie.

‡ Si le G10TII est entièrement chargé (témoin vert non clignotant) et reste sur le socle, le témoin du G10TII peut éventuellement recommencer à clignoter en vert. C'est normal car le G10TII peut se décharger légèrement après avoir été complètement chargé et son témoin peut alors clignoter en vert jusqu'à ce qu'il soit à nouveau chargé.

§ Si l'indication de verrouillage continue pendant plus de 10 minutes, veuillez arrêter la charge et réessayer dans un environnement plus frais.

‖ Si le G10TII n'a plus assez de charge pour émettre alors qu'il est branché à un instrument et que des signaux audio sont détectés, son témoin peut produire cinq clignotements rapides à intervalles réguliers. C'est normal.

Description du récepteur Relay G10

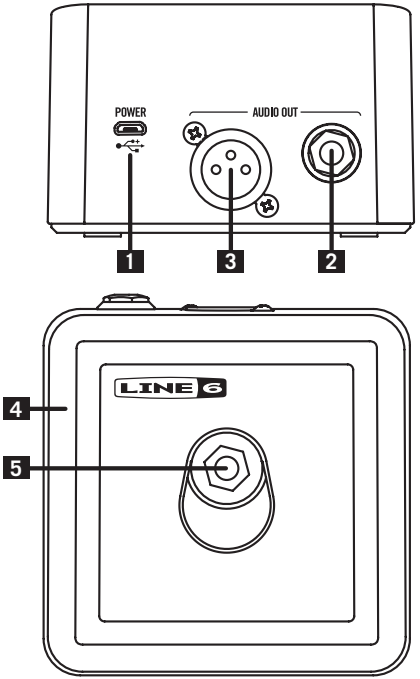

1. **Micro USB** – Sert à l'alimentation primaire DC (5V DC/1A) et aux mises à jour du système.
2. **Sortie A** – Sortie asymétrique 6,3mm à brancher à un amplificateur de guitare/basse, une pédale ou un processeur multi-effet.
3. **Sortie B** – Sortie symétrique XLR à brancher à une console de mixage, une sono, une interface audio etc.
4. **Halo de LED** – Halo de LED multicolore indiquant l'état de la batterie de l'émetteur et la qualité de la transmission. Le halo s'allume en blanc lorsque le signal de l'émetteur G10T ou G10TII est suffisamment puissant. Si le halo clignote en rouge, l'autonomie de la batterie de l'émetteur est inférieure à 30 minutes. S'il clignote en blanc, cela signifie qu'aucun signal venant de l'émetteur n'est détecté.*
5. **Entrée pour émetteur** – Branchez l'émetteur ici pour le recharger et sélectionner un canal.

Remarque: Voyez aussi "Informations sur le récepteur G10" à la page 9 pour en savoir plus sur l'état des témoins du système.

Informations sur le récepteur G10

Récepteur G10 (émetteur G10T ou G10TII branché)	
Témoin	**Etat**
Blanc (non clignotant)	Le G10T ou GT10II charge ou est chargé.
Blanc (vacillant)	Le système a fait un scan automatique et change de canal.
Rouge (clignotant)	Le G10T ou GT10II n'est pas bien installé. Retirez-le et réinstallez-le.
Rose (pulsations)	Connexion à un Mac ou un PC, Line 6 Updater ouvert.
Rose (non clignotant)	Connexion à un Mac ou un PC, mise à jour du système en cours.
Eteint	Le récepteur n'est pas alimenté.

Récepteur G10 (émetteur G10T ou G10TII débranché)	
Témoin	**Etat**
Blanc (non clignotant)	Réception de signaux, plus de 30 minutes d'autonomie.
Rouge (clignotement lent)	Réception des signaux, moins de 30 minutes d'autonomie.
Blanc (pulsations)	Récepteur sous tension mais pas de réception de signaux du G10T
Blanc (vacillant)	Perte des signaux (pas de réception RF)
Eteint	Le récepteur n'est pas alimenté.

Description du récepteur Relay G10S

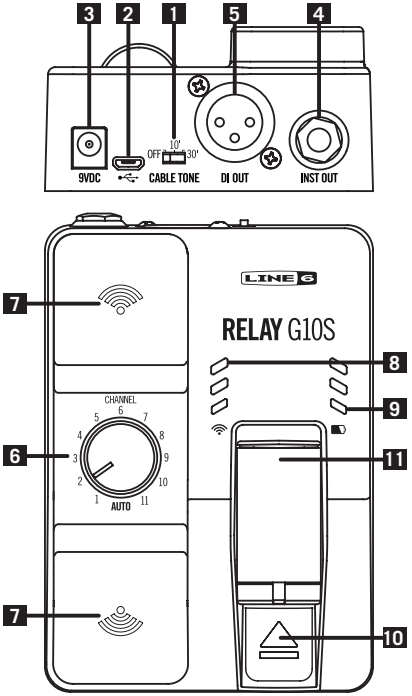

1. **CABLE TONE** - Quand une guitare est branchée à une pédale ou un ampli par câble, le câble modifie le son en fonction de sa longueur. “Cable Tone” simule l’effet d’un câble de 3m or 10m sur le son.
2. **Micro USB** - Cette prise sert aux mises à jour et à une source d’alimentation en option.
3. **9V DC** - À utiliser pour l’alimentation DC principale (9V DC / 500 mA). L’adaptateur secteur fourni sert de dispositif de déconnexion.
4. **INST OUT** - Reliez cette prise à l’entrée d’une pédale de guitare ou d’un ampli.
5. **XLR DI OUT** - Sortie XLR symétrique pour la connexion à une table de mixage, une interface audio, une enceinte active ou un autre dispositif de niveau ligne.
6. **Sélecteur CHANNEL** - Branchez l’émetteur G10T ou G10TII au récepteur et choisissez le réglage **AUTO** pour une sélection automatique du canal. Si vous voulez un canal déterminé, branchez l’émetteur au récepteur et choisissez un numéro de canal. Ceci est recommandé si plusieurs dispositifs sans fil sont utilisés.
7. **Antennes** - Des antennes à diversité reçoivent le signal RF de l’émetteur . Veillez à ce que les antennes ne soient pas couvertes.
8. **Témoins de réception** - 3 témoins indiquent la qualité du signal RF.*

9. **Témoins de batterie** - Les 3 témoins indiquent l'autonomie résiduelle de la batterie lorsque le G10T ou G10TII est utilisé.*

Remarque: Voyez aussi "Informations sur le récepteur G10S" à la page 12 pour en savoir plus sur l'état des témoins du système.

10. **Bouton de déverrouillage** - Le verrouillage maintient le G10T ou le G10TII durant le transport. Pour retirer l'émetteur, appuyez sur le bouton tout en extrayant l'émetteur.

11. **Emetteur G10T ou G10TII branché** - Quand l'émetteur G10T ou G10TII est branché, la batterie se recharge et le canal est sélectionné sur l'émetteur.

    Quand le sélecteur de canal est réglé sur **AUTO**, le récepteur G10S scanne les canaux et règle automatiquement le récepteur et l'émetteur sur le meilleur canal disponible.

Pour stocker et transporter le système Relay G10S - Tirez l'émetteur G10T d'un clic vers l'extérieur pour qu'il s'éteigne et que sa batterie ne se décharge pas.

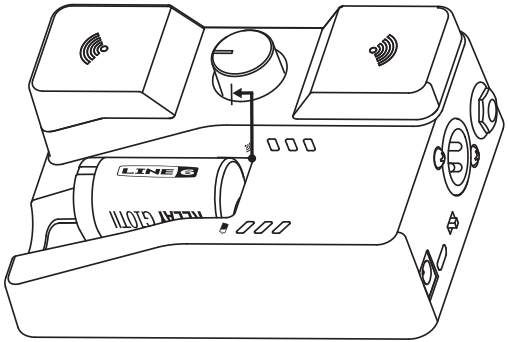

Informations sur le récepteur G10S

Récepteur G10S (émetteur G10T ou G10TII branché)		
Témoin		**Etat**
Témoins de batterie:	Vert (cycle 1-2-3)	Chargement du G10T ou GT10II en cours.
	3 témoins verts (non clignotants)	G10T ou GT10II entièrement chargé.
Témoins RF	3 témoins rouges (non clignotants)	Plus de 75% d'interférences (inutilisable)
	2 témoins rouges (non clignotants)	50% d'interférences (utilisable mais à portée réduite)
	1 témoin rouge (non clignotant)	25% d'interférences (utilisable; indique aussi que le G10S est sous tension)
Témoins de batterie éteints Témoins RF allumés	Témoins de batterie éteints Témoins RF rouges (cycle 3-2-1)	Le G10T ou GT10II n'est pas bien installé. Retirez-le et réinstallez-le.
	Témoins de batterie éteints Témoins RF: 3 témoins rouges (non clignotants)	Connexion à un Mac ou un PC, Line 6 Updater ouvert.
Tous les témoins éteints		Le récepteur n'est pas alimenté.

Récepteur G10S (émetteur G10T ou G10TII débranché)		
Témoin		**Etat**
Témoins de batterie:	3 témoins verts (non clignotants)	Réception de signaux, plus de 4,5 heures d'autonomie.
	2 témoins verts (non clignotants)	Réception de signaux, plus de 3 heures d'autonomie.
	1 témoin vert (non clignotant)	Réception de signaux, plus de 1,5 heures d'autonomie.
	1 témoin rouge (non clignotant)	Réception de signaux, plus de 30 minutes d'autonomie.
	1 témoin rouge (clignotant)	Réception de signaux, moins de 30 minutes d'autonomie.
Témoins RF	3 témoins verts (non clignotants)	Réception de signaux, bonne réception.
	2 témoins verts (non clignotants)	Réception de signaux, réception moyenne.
	1 témoin vert (non clignotant)	Réception de signaux, réception médiocre.
	3 témoins rouges (non clignotants)	Réception de signaux, plus de 75% d'interférences (inutilisable)
	2 témoins rouges (non clignotants)	Pas de réception de signaux, 50% d'interférences (utilisable mais à portée réduite)
	1 témoin rouge (non clignotant)	Pas de réception de signaux, 25% d'interférences (utilisable; indique aussi que le G10S est sous tension)
	Rouge (cycle 3-2-1)	La commande de canal du G10S a changé de réglage depuis la dernière connexion du G10T ou GT10II.
Tous les témoins éteints		Le récepteur n'est pas alimenté.

FCC ID: UOB-G10TII
IC: 6768A-G10TII

© 2021 Yamaha Guitar Group, Inc. Tous droits réservés.
Line 6, le logo Line 6, Relay et Spider sont des marques commerciales ou déposées de Yamaha Guitar Group, Inc. aux États-Unis et/ou dans d'autres pays.

N° de série: _____